decoflame

DE

BENUTZERHANDBUCH

ESPOO FLOOR

Last Updated 09/10 2025

INHALTSÜBERSICHT

1.	Verpackung	Seite 2
2.	Inhalt der Box	Seite 3
3.	Sicherheit	Seite 3
4.	Montage & Einbau	Seite 4
5.	Betriebsanleitung	Seite 7
6.	Wartung	Seite 8
7.	Pump	Seite 9
8.	Bioethanol	Seite 10
9.	Entsorgung und Recycling	Seite 11
9.	Symbolerklärung	Seite 11

WICHTIG!!!

Es ist erforderlich, die gesamte Installations- und Bedienungsanleitung sorgfältig zu lesen und die hierin beschriebenen Sicherheitsmaßnahmen strikt zu befolgen.

Decoflame übernimmt keine Haftung für Schäden, die durch Nichteinhaltung dieser Richtlinien entstehen.

Die Anleitung sollte an einem sicheren Ort aufbewahrt werden, um bei Bedarf darauf zurückgreifen zu können.
Die Originalverpackung des Biokamins sollte nach Erhalt aufbewahrt werden, falls der Kamin an das Werk zurückgesendet werden muss.

Es darf ausschließlich Bioethanol mit einem reinen Alkoholgehalt von 96,5 - 97,5 % ohne Zusatzstoffe oder Öle verwendet werden. Die Konsistenz des Bioethanols darf nicht zähflüssig oder geleeartig sein, und es dürfen keinerlei Zusätze hinzugefügt werden.

Die empfohlenen Bioethanolprodukte sind in einem separaten Dokument beigefügt.

1. VERPACKUNG

Der Brenner kann wie folgt verpackt sein:
1. Ein mit Styropor ausgekleideter Karton, der auf eine Palette gestellt wird.

2. Eine mit Styropor ausgekleidete Holzkiste, ausgestattet mit Holzständern (50-100mm Durchmesser) zur einfacheren Handhabung mit Gabelstapler oder Hubwagen.

Beschädigung der Verpackung
Der Zustand des Kartons sowie sichtbare Schäden sind umgehend vor Ort zu überprüfen, während der Spediteur anwesend ist.

Bei sichtbaren Schäden an der Verpackung ist es äußerst wichtig, den Schaden im Beisein des Spediteurs auf dem Lieferschein zu vermerken. Decoflame ist anschließend unverzüglich mit den folgenden Unterlagen zu kontaktieren:

1. Fotos aller vier Seiten der Palette oder Holzkiste/Kartonage.
2. Beschreibung und Erklärung des Schadens.
3. Kopie oder Foto des Lieferscheins des Spediteurs mit schriftlichem Vermerk und Sendungsverfolgung.

Das Transportunternehmen ist umgehend über den Schaden zu informieren, unter Angabe der Kontrollnummer.

Decoflame wird innerhalb von 3-5 Werktagen Kontakt aufnehmen.

Anweisungen zum Auspacken des Brenners
Der Karton oder die Kiste ist so nah wie möglich an den gewünschten Aufstellort des Kamins zu transportieren.

Der Karton oder die Holzkiste ist vorsichtig zu öffnen, um Kratzer oder Schäden zu vermeiden. Es wird empfohlen, eine Bohrmaschine mit TX20 oder einen Schraubendreher zu verwenden.

Der Brenner ist langsam und vorsichtig herauszunehmen und auf eine ebene Fläche zu legen, ohne ihn fallen zu lassen.

Jedes Teil sollte in die Schaumstoffhülle eingewickelt sein. Sollte etwas fehlen, ist Decoflame sofort zu informieren. Eine E-Mail mit Beschreibung der fehlenden Teile und Fotos des Boxinhalts ist an Decoflame zu senden.
Die Verpackung ist für den Fall aufzubewahren, dass der Kamin zur Wartung oder Reparatur an Decoflame zurückgeschickt werden muss. Falls die Originalverpackung nicht mehr vorhanden ist, kann eine neue Verpackung gegen Gebühr bestellt werden.

Weitere Informationen zu den Kosten sind bei Decoflame erhältlich.

Beschädigung des Brenners
Falls die Verpackung unbeschädigt ist, kann der Karton geöffnet werden. Sollte dennoch ein Schaden am Brenner festgestellt werden, sind folgende Schritte erforderlich:

1. Bilder aller vier Seiten der Palette/Holzkiste sowie des Biokamins anfertigen.
2. Beschreibung und Erklärung des Schadens verfassen.
3. Kopie oder Foto des Lieferscheins des Spediteurs mit schriftlichem Vermerk und Kontrollnummer bereitstellen.
4. Das Transportunternehmen ist über den Schaden zu informieren, unter Angabe der Kontrollnummer.
5. Decoflame ist per E-Mail zu kontaktieren, wobei alle Dokumente gemäß den Punkten 1-4 beizufügen sind.

Die Tracking-Nummer und die Bestellnummer (4-5 Ziffern, z. B. 6878 oder 10149) sind anzugeben. Die Bestellnummer ist auf dem Lieferschein, der Rechnung von Decoflame oder dem Händler sowie auf der CE-Kennzeichnung zu finden.

Die Frist zur Geltendmachung von Transportschäden beträgt maximal 3 Werktage ab Lieferdatum. Nach Ablauf dieser Frist gilt die Lieferung als einwandfrei und angenommen. Reklamationen sind dann nicht mehr möglich.

Kontaktinformationen für Decoflame:
Decoflame ApS
Vang Mark 2
9380 Vestbjerg, Dänemark
Tel.: +45 96 30 48 00

Öffnungszeiten:
Mo-Do: 08.00-16.00 Uhr
Fr: 08.00-15.30 Uhr

E-Mail: logistics@decoflame.dk
Website: www.decoflame.com
Betreff-Feld: Bestellnummer (4-5 Ziffern).

Es gelten die Allgemeinen Verkaufs- und Lieferbedingungen von Decoflame. Bei Fragen steht Decoflame oder der zuständige Händler vor Ort zur Verfügung.

ACHTUNG!

1	Der Karton oder die Holzkiste darf NICHT mit scharfen Gegenständen geöffnet werden.
2	Der Karton oder die Holzkiste darf NICHT auf die Seite oder auf den Kopf gedreht werden. Die Pfeilaufkleber sind strikt einzuhalten.
3	Ein Hammer oder andere harte Gegenstände dürfen NICHT verwendet werden.
4	Sägen oder ähnliche Gegenstände sind NICHT zulässig.
5	In der Nähe des Kamins ist das Rauchen untersagt, da Bioethanol vorhanden sein könnte.
6	Teile, die empfindlich auf Heben und Biegen reagieren, dürfen NICHT angehoben werden.

2. INHALT DER BOX

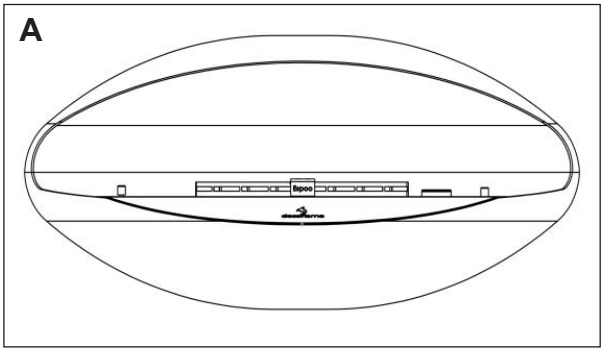

A:	1	Espoo Casing
B1:	1	Beine aus Eichenholz
B2	1	Sockel aus gebürstetem Edelstahl
C:	1	Externe Kraftstoffpumpe
D:	1	Elektronisches Bogenfeuerzeug
E:	1	Handbuch

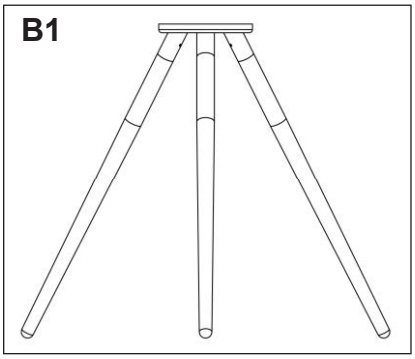

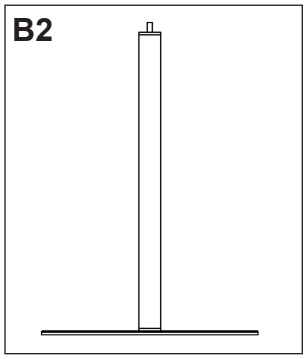

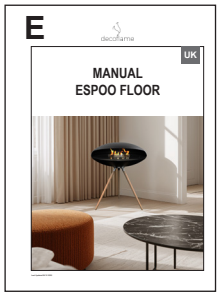

3. SICHERHEIT

Die Sicherheit im Umgang mit offenem Feuer hat oberste Priorität. Der Espoo Floor wurde unter Berücksichtigung höchster Standards entwickelt, gefertigt und qualitätsgeprüft, wobei Produktsicherheit und Benutzerfreundlichkeit im Mittelpunkt stehen. Eine Nutzung ohne die Glaseinfassung ist nicht zulässig. Der Deckel und der Griff sind ausschließlich zum sicheren Ausschalten des Brenners zu verwenden.

Bei der Verwendung des Espoo Floor in Innenräumen sind die geltenden lokalen Vorschriften und gesetzlichen Regelungen zu beachten, da die Nutzung von Bioethanol-Feuerstellen in geschlossenen Räumen möglicherweise eingeschränkt ist.

Der Decoflame-Kamin wurde technisch so konzipiert, dass er sowohl durch sein ansprechendes Design als auch durch Funktionalität und Sicherheit überzeugt. Es ist untersagt, Teile oder Komponenten des Kamins zu verändern, hinzuzufügen oder zu entfernen, da dies zum Erlöschen der Garantie führt.

Kein Kraftstoff in eine offene Flamme einfüllen.

Kein Kraftstoff in den heißen Brenner einfüllen.

ACHTUNG

1	Ein zugluftfreier Standort ist zu wählen, da Bioethanol eine flüchtige Flüssigkeit ist und nur die Dämpfe beim Anzünden brennen.
2	Die Feuerstelle ist auf einem festen und waagerechten Untergrund zu positionieren.
3	Zugluft sollte vermieden werden, da sie Rußbildung verursachen und den Kraftstoffverbrauch steigern kann.
4	Der Standort muss so gewählt werden, dass er für Kinder und Haustiere unzugänglich ist.
5	Ein Sicherheitsabstand von mindestens 40 cm zu einer brennenden Feuerstelle ist stets einzuhalten.
6	Bioethanol må kun påfyldes via pumpen.
7	Das Anzünden und Löschen der Flammen ist ausschließlich von Erwachsenen durchzuführen.
8	Direkter Kontakt mit den Flammen oder Hineinblasen in die Flammen ist zu vermeiden, um unkontrolliertes Entweichen der Flammen zu verhindern.
9	Beim Anzünden werden die Oberflächen des Brenners und des Sicherheitsglases warm. Diese Flächen sind nicht zu berühren.
10	Eine angezündete Feuerstelle darf niemals unbeaufsichtigt bleiben.
11	Bei Anwesenheit von Kindern oder Haustieren ist sicherzustellen, dass ein Erwachsener deren Verhalten während des Betriebs überwacht.
12	Die Decoflame® Feuerstelle ist immer auf sichere Weise anzuzünden und zu löschen.
13	Halten Sie IMMER einen feuchten Lappen/feuerfesten Lappen und einen geeigneten Feuerlöscher in der Nähe der Feuerstelle bereit.

4. MONTAGE UND EINBAU

ESPOO FLOOR

Wärmewirkungsgrad:	Bis zu 2,6 kWh
Gewicht:	37 kg
Volumen des Brenners:	2.4 Liter Bioethanol. Verwenden Sie für Decoflame® -Kamine nur Bioethanol mit mindestens 96,5 % bis maximal 97,5 %.
Verbrennungsdauer/ Verbrauch:	Eine Brennerfüllung reicht für bis 6 - 10 Stunden, je nach Flammenintensität und Luftstrom.

PLATZIERUNG

Es sind die örtlichen Vorschriften und Gesetze zu beachten, die die Verwendung dieser Art von Bioethanol-Feuer in Innenräumen einschränken oder verbieten könnten.

1. Das Modell Espoo Floor ist primär für die Nutzung in Innenräumen vorgesehen.
   Es kann jedoch auch auf einem Balkon oder einer Terrasse aufgestellt werden, sofern es nicht den Witterungseinflüssen ausgesetzt ist.
2. Der Kamin muss auf einem stabilen Boden stehen und einen Mindestabstand von einem Meter (40 Zoll) zu Vorhängen, Markisen, Textilien oder anderen brennbaren Materialien einhalten.
3. Vor dem Anzünden des Espoo Floor sollte ein geeigneter Standort festgelegt werden.
4. Der Kamin darf während des Betriebs weder bewegt noch angehoben werden. Außerdem sollte er an einem zugfreien Ort aufgestellt werden, da Bioethanol ein flüchtiger Brennstoff ist.
5. Beim Betrieb verbrennt ausschließlich der Dampf des Bioethanols.
6. Der Kontakt mit den Flammen sowie das Hineinblasen in die Flammen ist zu vermeiden, da dies dazu führen kann, dass die Flammen unkontrolliert aus dem Kamin herausragen.
7. Wertvolle Gemälde oder elektronische Geräte wie Fernsehbildschirme oder Lautsprecher dürfen nicht oberhalb des Kamins angebracht werden. Die aufsteigende warme Luft kann Gegenstände in ihrem Weg beschädigen.
8. Der Espoo Floor darf nicht in einer Nische eingebaut, unter Regalen platziert oder in sehr kleinen Räumen verwendet werden.
   Eine Platzierung direkt an einer Wand ist ebenfalls nicht zulässig.
   Die Nutzung in Wintergärten ist nur gestattet, wenn die Umgebungstemperatur normale Raumtemperatur nicht überschreitet.
9. Ein Sicherheitsabstand von mindestens 40 cm zu einem brennenden Kamin muss stets eingehalten werden. Es dürfen keine Gegenstände auf den Kamin gelegt werden.
10. In Haushalten mit Kindern oder Haustieren ist sicherzustellen, dass ein Erwachsener während des Betriebs des Kamins stets Aufsicht führt.
11. Der Kamin darf niemals unbeaufsichtigt betrieben werden, während er in Betrieb ist.

Für weitere Informationen oder Unterstützung kann Decoflame kontaktiert werden.

EINBAU MIT HOLZBEINE

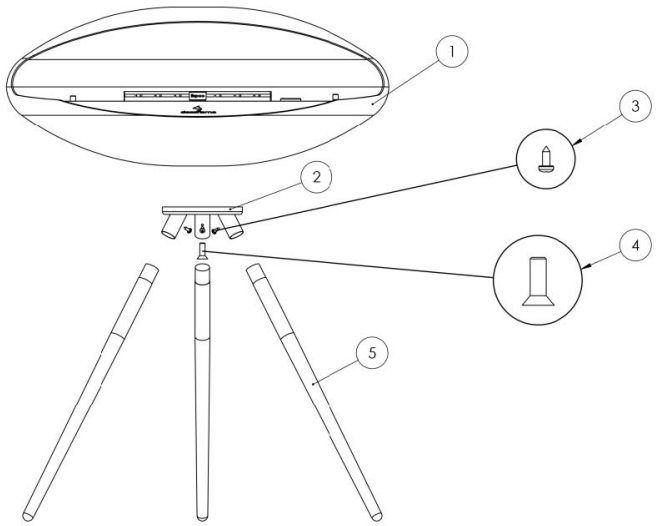

1. Espoo Casing
2. Dreibeinflansch
3. 4,8 Schrauben (3 St.)
4. M10 Bolzen (1 St.)
5. Holzbein (3 St.)

Einbau von Holzbeinen und Espoo Casing
(Am besten von zwei Personen durchgeführt)
1. Die Holzbeine in den Stativflansch stecken und darauf achten, sie bis zum Anschlag einzuschieben.
2. Jedes Holzbein mit drei Schrauben (Nr. 3) in den Löchern der Rohre unter dem Stativ befestigen.
3. Nach Abschluss der Montage von Stativ und Beinen das Gestell in eine aufrechte Position bringen, den Kamin aufsetzen und das Loch für M10 unter dem Kamin ausfindig machen.
4. Abschließend die M10-Schraube (Nr. 4) unter die Feuerstelle schrauben und festziehen.

Achtung! Alle Verbindungen auf festen Sitz überprüfen.

EINBAU MIT SOCKEL

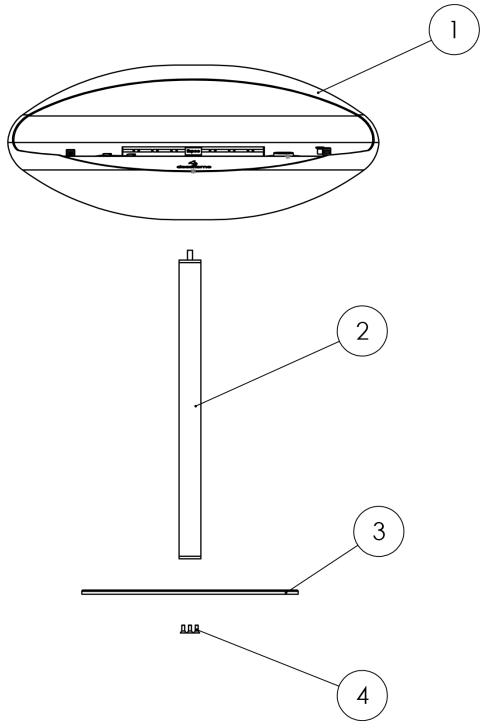

1. Espoo Casing
2. Basisflanch
3. Bodenfuß
4. M6 Schraube(3 Stück)

Einbau von Sockel und Espoo Casing
(Am besten von zwei Personen durchgeführt)
1. Den Bodenfuß (Nr. 3) mit der Basisflansch (Nr. 2) mithilfe der drei M6-Schrauben (Nr. 4) befestigen.
2. Die Montageeinheit des Flansches (Nr. 2 und 3) unter dem Espoo Casing (Nr. 1) anschrauben und festziehen.

Achtung! Alle Verbindungen auf festen Sitz überprüfen.

5. BETRIEBSANLEITUNG

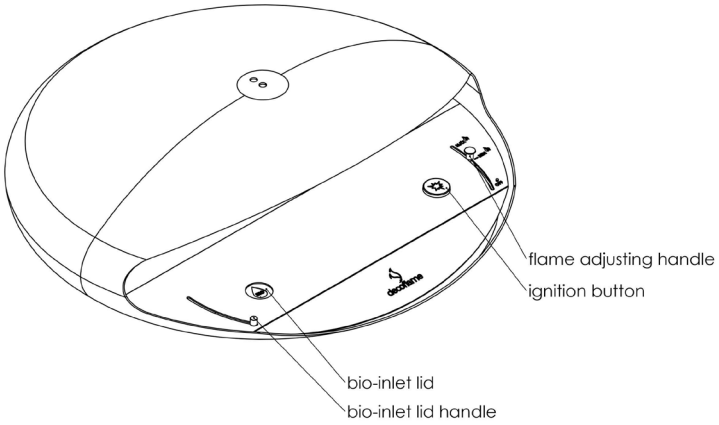

Espoo Floor ist ausschließlich für die Verwendung von flüssigem Bioethanol höchster Reinheit (96,5–97,5 %) ohne Zusätze konzipiert und hergestellt.

Es dürfen keine anderen Kraftstoffe, Materialien oder Bioethanol minderer Qualität verwendet werden, da dies zum Erlöschen der Garantie führt.

Das Modell ist mit einer Einfüllpumpe ausgestattet, die ein Verschütten oder Überlaufen von Bioethanol während des Füllvorgangs verhindert.

FÜLLUNG

Der Kamin darf nur im kalten Zustand befüllt werden. Zur Erhöhung der Sicherheit ist dieses Modell mit einem Temperatur
ausgestattet, der die Pumpe daran hindert, in Betrieb zu gehen, wenn der Kamin heiß oder aktiv ist.

Bioethanol kann online oder bei Decoflame-Händlern erworben werden.
Es muss einen Reinheitsgrad von mindestens 96,5 % und maximal 97,5 % aufweisen und frei von Zusätzen sein.
Es wird empfohlen, einen 3-Liter-Bioethanol-Kanister zu verwenden, wie auf der rechten Seite dargestellt.

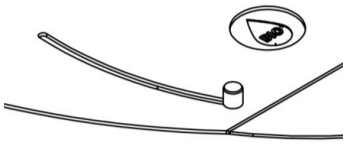

1. Den Deckel des Kraftstofftanks mit dem Griff auf der linken Seite öffnen und in Richtung des Brenners schieben, wie abg
2. Einen Kanister mit Bioethanol öffnen und den Schlauch ohne Schnellkupplung in den Kanister einführen.
3. Den Schlauch mit der Schnellkupplung bis zur Tanköffnung des Kamins führen.
4. Die Schnellkupplung drücken, bis sie einrastet und sicher verriegelt ist.
5. Wenn beide Schläuche korrekt positioniert sind, kann der Stecker eingesteckt werden.
   Nach dem Einstecken beginnt die Pumpe, den Tank zu füllen.

Stecker

Schnellkupplung

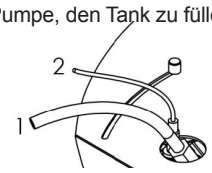

Der Tank wird automatisch gefüllt, bis ein bestimmter Füllstand erreicht ist. Ein Sensor im Kamin schaltet die Pumpe ab, sobald der maximale
Füllstand erreicht ist. Dadurch wird das Risiko einer Überfüllung minimiert.

WICHTIG: Die Reihenfolge der Schritte muss wie auf der Abbildung gezeigt eingehalten werden.
Zuerst die Kupplung anschließen, dann den Stecker einstecken.

ACHTUNG: Die Feuerstelle sollte vor jedem Anzünden nachgefüllt werden.

ÜBERFÜLLUNG

Eine Fehlfunktion der Pumpe oder der Sensoren kann zu einer Überfüllung des Tanks führen. Der Boden der Feuerstelle sollte auf ausgetretenes Bioethanol überprüft werden. Ein kleines Loch unter der Feuerstelle sorgt dafür, dass überschüssiges Bioethanol im Falle einer Überfüllung nicht austritt.

Der Kamin darf nicht angezündet werden, wenn eine Überfüllung festgestellt wurde. Es wird empfohlen, überschüssiges Bioethanol auf dem Brenner, den umliegenden Flächen und dem Boden der Feuerstelle mit einem Papiertuch aufzunehmen. Vor einer erneuten Inbetriebnahme sollte eine Wartezeit von 24 Stunden eingehalten werden.

Falls der Fehler erneut auftritt, darf die Feuerstelle nicht weiter verwendet werden.
In diesem Fall ist umgehend der Kundendienst von Decoflame zu kontaktieren, um weitere Anweisungen zu erhalten.

6. WARTUNG

NACHFÜLLEN

Der Brenner darf unter keinen Umständen nachgefüllt werden, wenn er in Betrieb ist oder noch Restwärme vom vorherigen Gebrauch aufweist.
Zur Erhöhung der Sicherheit ist die Feuerstelle mit einem Temperatursensor ausgestattet, der den Betrieb der Pumpe verhindert, solange die Feuerstelle heiß ist. Vor dem Nachfüllen sollte eine Abkühlzeit von 20–30 Minuten abgewartet werden. Nach dieser Zeit ist die Feuerstelle für das Nachfüllen bereit.

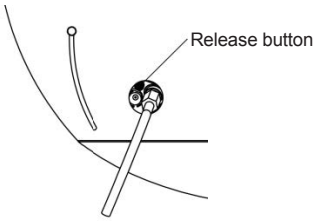

1. Sobald die Pumpe gestoppt ist, muss zuerst der Stecker entfernt werden. Anschließend kann die Kupplung durch Drücken des schwarzen, runden Knopfes gelöst werden.

2. Aus Sicherheitsgründen ist der Deckel des Kraftstoffeinlasses wieder in die geschlossene Position zu bringen, wie in der Abbildung dargestellt.

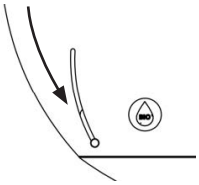

ZÜNDEN

Zum Zünden des Kamins muss der Griff (auf der rechten Seite) zur Regulierung der Flamme in die Position „MAX“ gebracht werden. Der Espoo Ceiling ist mit einem einfachen Zündsystem ausgestattet:
Wenn sich der Einstellgriff in der Position „MAX“ befindet, kann der Kamin über den Zündknopf entzündet werden.

WICHTIGE INFORMATIONEN – Bioethanol-Temperatur:

Für eine optimale Zündung wird empfohlen, das Bioethanol, das in den Tank eingefüllt wird, auf Raumtemperatur zu bringen, falls es ursprünglich sehr kalt ist.
Dies verbessert die Effizienz der Zündung bei Verwendung des integrierten Funkensystems des Kamins.

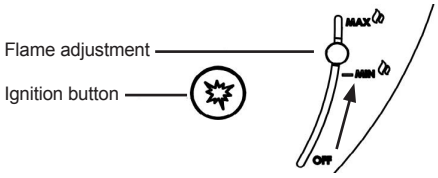

Hinweis: Sollte das Bioethanol kalt bleiben oder die Umgebungstemperatur außergewöhnlich niedrig sein, kann das mitgelieferte elektrische Feuerzeug verwendet werden, um die Flamme sicher zu entzünden.

ACHTUNG – Flammenregulierung:

Bei der Regulierung der Flamme am Espoo-Kamin kann die Flamme nur zwischen den Markierungen „MIN“ und „MAX“ eingestellt werden. Wird der Griff unter die „MIN“-Position gezogen, wird er automatisch zurück in die „MIN“-Position gedrückt.

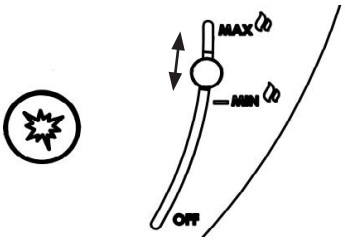

ACHTUNG – Ausschalten des Kamins

Die folgenden Schritte sind sorgfältig zu befolgen, um die Flamme des Espoo-Kamins sicher zu löschen:

Schritt 1: Flamme regulieren
- Die Flamme ist stets auf die markierte Position „MIN“ einzustellen. Eine Regulierung unterhalb dieses Punktes kann die Funktion und Sicherheit des Kamins beeinträchtigen.

Schritt 2: Flamme löschen
- Nach dem Einstellen der Flamme auf die Position „MIN“ sollte eine Wartezeit von 1 Minute eingehalten werden, bevor der Kamin vollständig ausgeschaltet wird.
- Den Bediengriff in die Position „OFF“ ziehen und dort für 5 Sekunden halten.

Schritt 3: Nachkontrolle
- Den Griff nach 5 Sekunden vorsichtig loslassen, sodass er automatisch in die Position „MIN“ oder darüber zurückkehrt.
- Die Flamme überprüfen und sicherstellen, dass sie sofort erlischt.
- Sollte die Flamme nicht erlöschen, den Vorgang erneut bei Schritt 1 beginnen.

Die folgende Abbildung dient als Anhaltspunkt

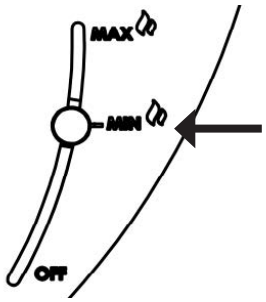

Schritt 1:
Die Position „MIN“ für 60 Sekunden halten.

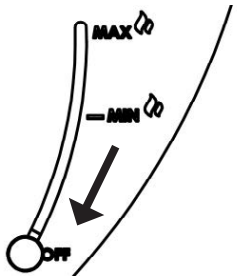

Schritt 2:
Das Feuer durch Ziehen des Griffs ausschalten, den Griff in die Position „OFF“ bringen und diese Position 5 Sekunden lang halten.

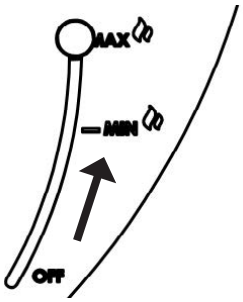

Schritt 3:
5 Sekunden warten, den Griff sanft loslassen, ihn in die „MIN“-Stellung fahren lassen und sicherstellen, dass das Feuer vollständig erloschen ist.

PUMPE

Der Espoo-Deckenbehälter enthält eine Pumpe, um den Tank zu füllen. Die Pumpe wird mit einer Batterie betrieben. Es ist wichtig zu überprüfen, wann die Batterie entladen ist. Die Batterie muss durch eine neue ersetzt werden. Je nach Typ und Marke der Batterie hält sie ungefähr 20–30 Füllvorgänge. Die 9V-Batterie der Pumpe muss wie unten beschrieben ausgetauscht werden:

Den Batteriedeckel an der Seite der Pumpe finden.

Den Deckel in die angezeigte Richtung drücken, um ihn zu lösen.

Sobald der Deckel gelöst ist, das Batteriefach herausziehen.

Die Batterie durch eine neue ersetzen und das Fach zurück in die Pumpe schieben.

ZÜNDSYSTEM

Zur Erhöhung der Sicherheit ist der Kamin mit einem Zündsystem ausgestattet, das die Flammen entzündet.
Es ist wichtig zu beachten, dass das Zündsystem nur funktioniert, wenn das Bioethanol und der Kamin Raumtemperatur haben.
Dieses Zündsystem verwendet eine AAA-Batterie, um Funken zu erzeugen. Je nach Batterietyp sollte sie mindestens 5–6 Monate halten. Bei schwacher Batterie muss die Batterie wie unten beschrieben ausgetauscht werden:

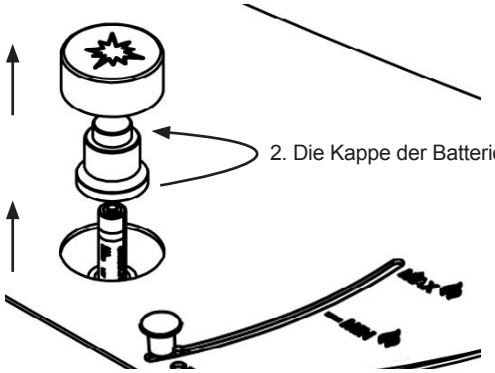

1. Den Zündknopf anheben.

2. Die Kappe der Batterie abschrauben.

3. Die Batterie herausziehen und durch eine neue ersetzen.

4. Nach dem Austausch die Kappe wieder festschrauben und den Zündknopf oben aufsetzen.

7. BIOETHANOL

> BIOETHANOL IST SEHR BRENNBAR!
Bioethanol darf nicht mit anderen Kraftstoffen vermischt werden. Kontakt mit Augen und Haut vermeiden.

Bioethanol ist ein Alkohol, der durch Fermentation von organischen, nachhaltigen und umweltfreundlichen Rohstoffen wie Mais, Kartoffeln und Zuckerrohr hergestellt wird. Dieser Alkohol wird anschließend denaturiert, d. h. für den menschlichen Verzehr ungeeignet gemacht.
Bei der Verbrennung entstehen Wasserdampf und Kohlendioxid.

Nur der Dampf des Bioethanols verbrennt. Das Bioethanol siedet ab 78 °C (172,4 °F) und der Flammpunkt liegt bei 13 °C (55,4 °F).
Die Bioethanoldämpfe sind schwerer als Luft, sodass sie immer auf der Oberfläche des flüssigen Bioethanols bleiben. Alle Decoflame-Feuerstellen können nur mit Bioethanol mit einem Alkoholgehalt von mindestens 96,5 % und höchstens 97,5 % betrieben werden.
Es wird empfohlen, Decoflame-Bioethanol mit einem Alkoholgehalt von 96,5 % zu verwenden.

> Lagerbedingungen
Die Anweisungen auf der Verpackung des Bioethanols sind stets genau zu befolgen.
Das Bioethanol ist sicher und außerhalb der Reichweite von Kindern aufzubewahren.

Nur in originalen und korrekt beschrifteten Behältern lagern. Behälter fest verschlossen halten. In einem kühlen, trockenen und belüfteten Raum fern von Zündquellen, Oxidationsmitteln und nicht konformen Materialien lagern. Vorbeugende Maßnahmen gegen die Entstehung statischer Aufladung treffen. Das Bioethanol muss Raumtemperatur haben, bevor es entzündet werden kann.

Sicherheitsmaßnahmen
Vorbeugende Maßnahmen: Einatmen der Dämpfe vermeiden. Kontakt mit Augen, Haut und Kleidung vermeiden. Personen, die anfällig für Hautallergien oder Lungenerkrankungen sind, sollten nicht mit Bioethanol in Kontakt kommen. Standardvorkehrungen für die Arbeit mit Chemikalien treffen.

Maßnahmen zur Brandverhütung
Aufgrund der hohen Entflammbarkeit des Produkts sind die besonderen Brandschutzmaßnahmen am Lagerort strikt zu befolgen. / Behälter vor Überhitzung schützen. Bioethanol sollte in einem feuerfesten Behälter und außerhalb der Reichweite von Kindern aufbewahrt werden. Bioethanol darf nicht mit Hitze, Funken und Flammen in Berührung kommen. Von nicht konformen Materialien wie Metall oder Alkali fernhalten. Der Kamin kann schwer zu entzünden sein, wenn die Raumtemperatur unter der Zündtemperatur liegt. Bei Verdacht auf Bioethanol-Konsum wenden Sie sich für weitere Beratung an die örtliche Giftnotrufzentrale.

NICHT!

1	**KEINEN** anderen Kraftstoff, Materialien oder Bioethanol minderer Qualität verwenden, da dies zum Erlöschen der Garantie führt.
2	**KEINE** Zusätze oder Öle zu Ihrem Bioethanol verwenden, da dies zum Erlöschen der Garantie führt.
3	**KEIN** Bioethanol mit anderen Kraftstoffen mischen, da dies zum Erlöschen der Garantie führt.

Denaturiertes Bioethanol wird wie folgt klassifiziert:
Entzündbare Flüssigkeit der Klasse 1B (für Entzündbarkeit)
Klasse 3 PGII (für Transport)
UN1170 (Identifikationscode)
Reguliert durch verschiedene Standards auf der ganzen Welt. Sie müssen sich mit diesen Vorschriften vertraut machen und sie einhalten, um diesen Kraftstoff sicher und legal lagern, handhaben, umfüllen und verwenden zu können.

DONT'S

1	Das Bioethanol darf nicht entzündet werden, wenn der Brenner überfüllt ist.
2	Der Brenner darf nicht mit Bioethanol befüllt werden, bevor die Temperatur unter 40 Grad liegt.
3	Es ist untersagt, zu rauchen, während der Brenner mit Bioethanol befüllt wird.
4	Der Brenner darf unter keinen Umständen nachgefüllt werden, wenn er in Betrieb ist oder noch heiß vom vorherigen Gebrauch.
5	Das Ausblasen oder Blasen in die Flammen ist zu vermeiden, da dies dazu führen kann, dass die Flammen aus dem Kamin entweichen und unkontrollierbar werden.
6	Der Kamin darf nicht abgedeckt werden, wenn es entzündet ist.
7	Brennbare Materialien oder Kleidung dürfen nicht auf den Kamin gelegt werden.
8	Es ist nicht gestattet, Gegenstände auf den Brenner zu stellen.
9	Der Brenner darf nicht mit Keramikkieseln oder anderen Gegenständen dekoriert werden, da dies zu Überhitzung und Beschädigung der Glaseinfassung führen kann.
10	Es dürfen keine Kieselsteine oder Steine auf den Brenner gelegt werden, da diese brechen und Verletzungen oder Schäden an der Feuerstelle verursachen können.
11	Der Brenner darf nicht als Grill verwendet werden, da er nicht zum Braten von Speisen geeignet ist.
12	Die Flammen dürfen nicht berührt werden.

8. ENTSORGUNG UND RECYCLING

Der Decoflame-Kamin besteht aus Aluminium, Edelstahl, Glas(en), Kupfer, Kunststoff und elektronischen Komponenten.
Bei der Entsorgung des Geräts sind die regionalen Vorschriften und Bestimmungen zu beachten.

Die meisten Teile des Decoflame-Kamins können recycelt werden.

9. SYMBOLERKLÄRUNG

Nicht direkt nachfüllen die Flammen

Kein heißes Getränk nachfüllen brenner

Der Biokamin darf nicht in der Nähe brennbarer Materialien aufgestellt werden.

Der Biokamin ist vor Zugluft zu schützen.

Rauchen verboten

Nicht einatmen in den Flammen

Die Flammen dürfen nicht berührt werden.

Korrekt sein feuerlöschmittel bereit

Die Kraftstoffanweisungen und die Verwendung einer Feuerlöschdecke sind zu befolgen.

Warnung brennbares Material

Gefahr für die Gesundheit

Das Paket umfasst:

A:	**1**	**Espoo Casing**
B1:	**1**	**Beine aus Eichenholz**
B2	**1**	**Sockel aus gebürstetem Edelstahl**
C:	**1**	**Externe Kraftstoffpumpe**
D:	**1**	**Elektronisches Bogenfeuerzeug**
E:	**1**	**Handbuch**

Decoflame ApS

Datum

Service links:
Gehen Sie zu decoflame.com, um häufig gestellte
Fragen zu finden – oder wenden Sie sich an den AI-Assistenten.

Befolgen Sie die Anweisungen der Feuerwehr und die nationalen und lokalen Vorschriften für Bioethanol-Kamine.

Vorbehaltlich von Glas- und Produkttoleranzen, Druckfehlern und technischen Fehlern.
Decoflame ApS behält sich das Recht vor, Änderungen ohne Vorankündigung vorzunehmen.
Wir verweisen auf die Allgemeinen Verkaufs- und Lieferbedingungen von Decoflame.
V1012025